Стойки монтажные серии STM-1 "Энергомера"

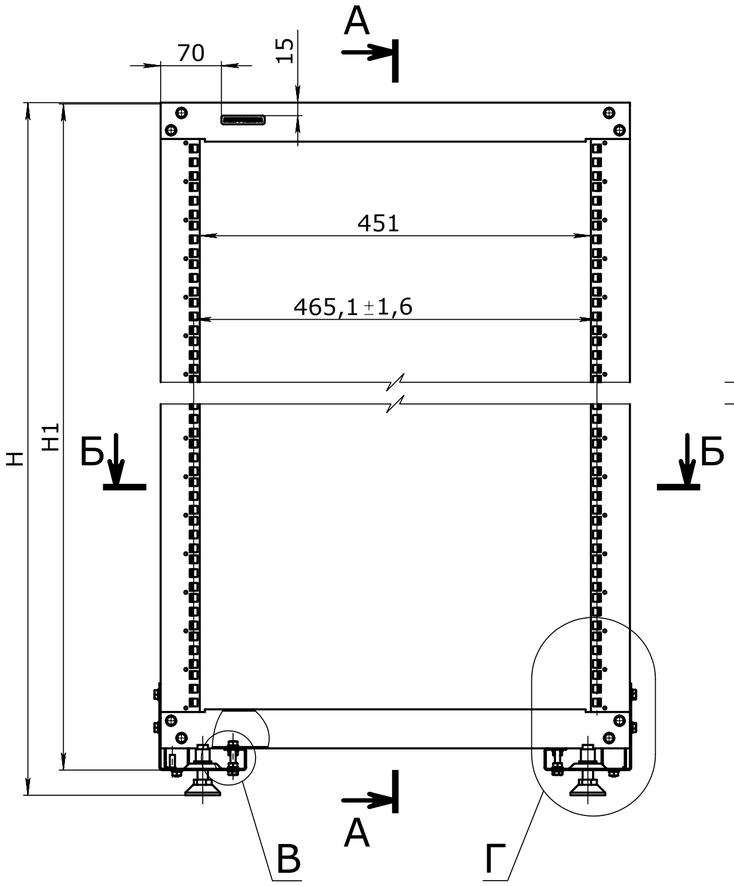

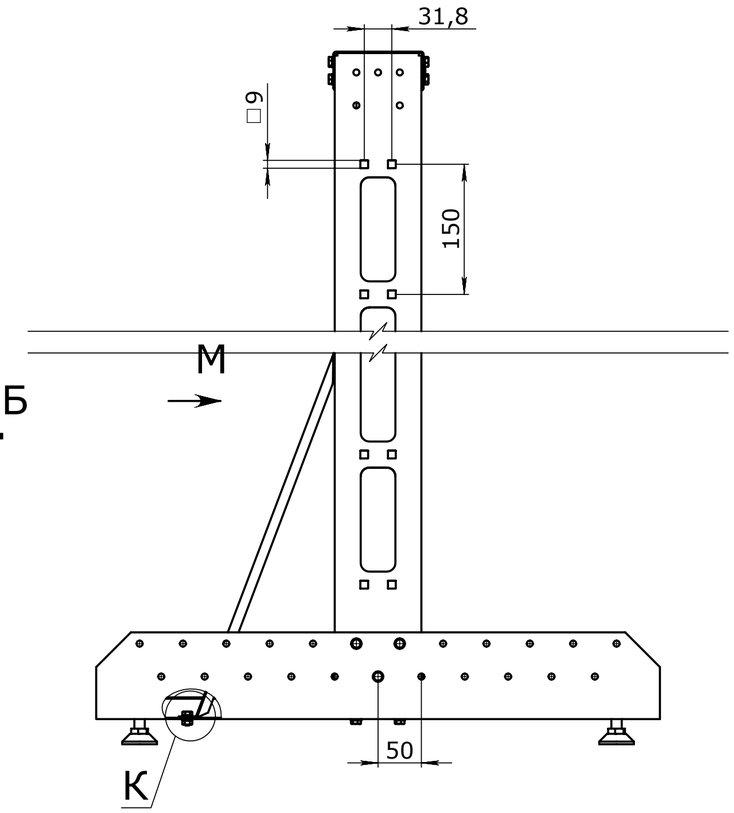

А-А

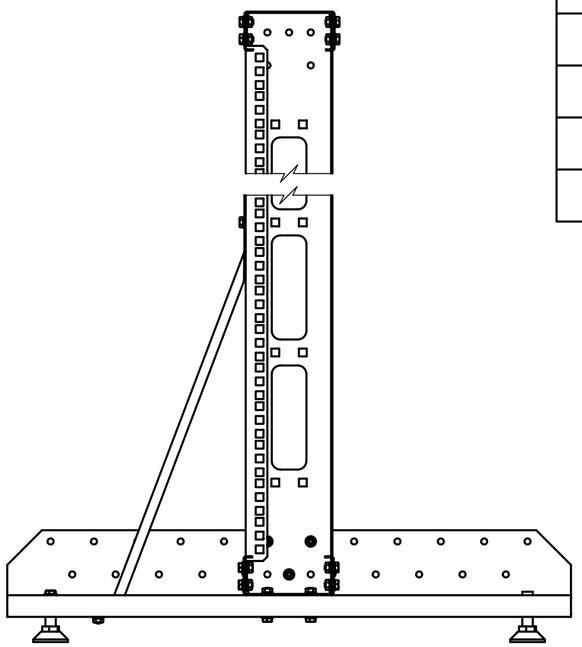

Таблица 1 - Исполнения стоек

Наименование	H, мм	H1, мм	Масса, кг
STM-1 24U	1214	1185	12,0
STM-1 33U	1614	1585	13,0
STM-1 42U	2014	1985	15,0
STM-1 47U	2236	2207	16,0

Г (1 : 2)

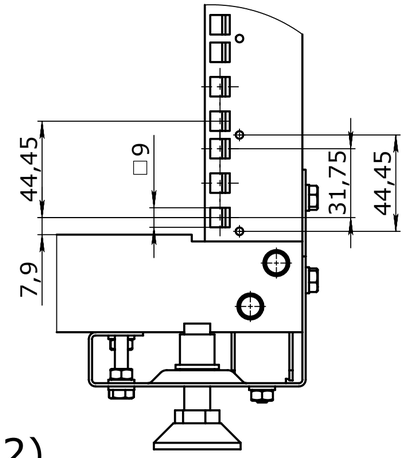

Б-Б

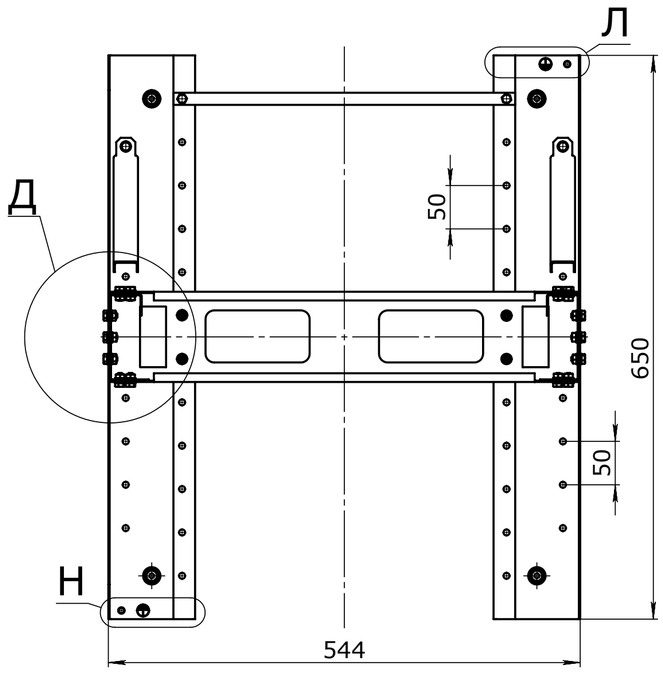

М

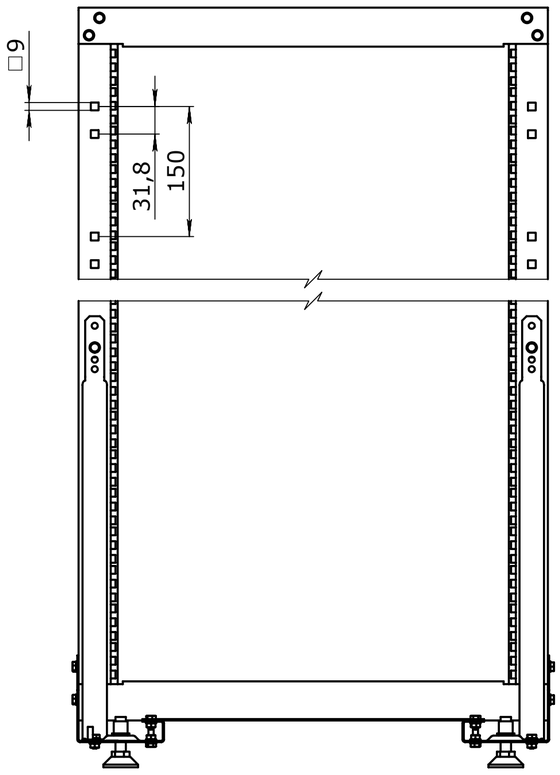

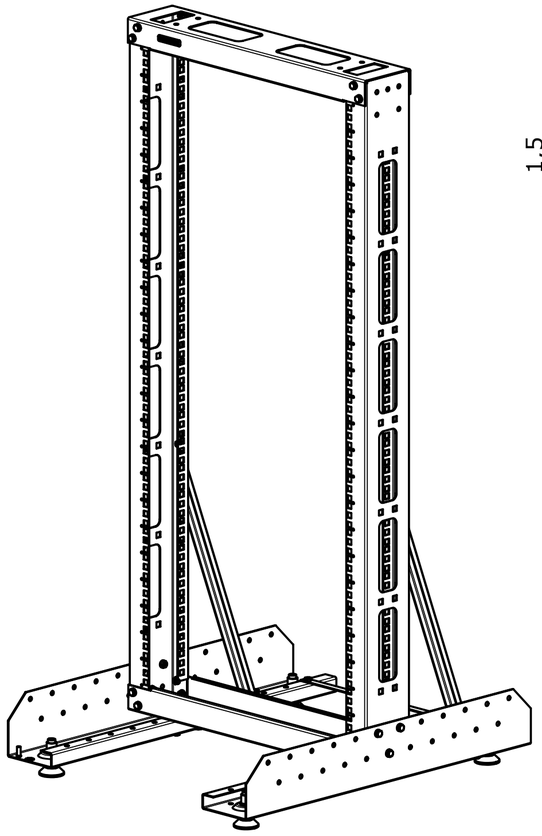

Д (1 : 2)

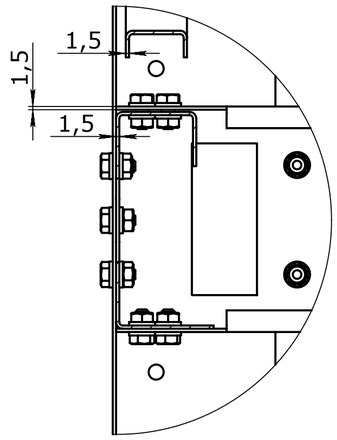

В (1 : 1)

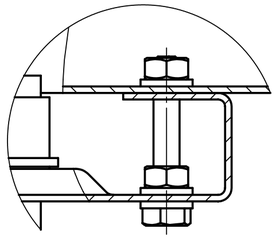

К (1 : 1)

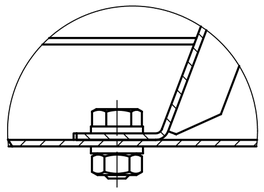

Л, Н (1 : 2)